ECLIMA - 122055X - COMPRESOR EQV DENSO 5SEL12C C4 DS4 308 1.6HDI PV6 119MM 12V

VERSION SANDEN
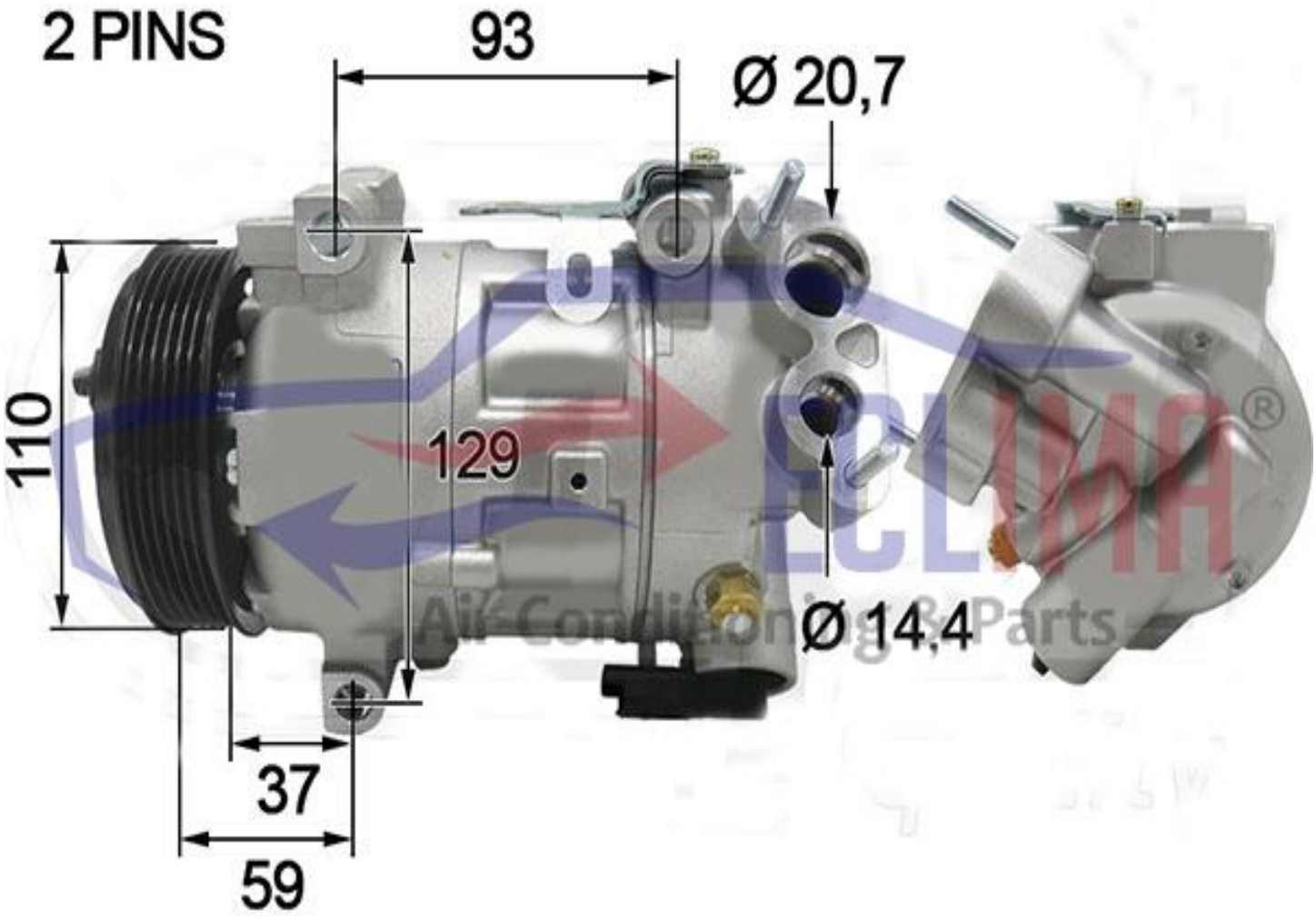
** VERIFICAR QUE EL TORNILLO DE LLENADO DE ACEITE NO IMPIDA SU MONTAJE **